PVC | **ALU** | BOIS

Châssis en aluminium

dans tous les styles
et toutes les couleurs

profel
PORTES & CHÂSSIS

Ronny Kelchtermans
Production Manager
Aluminium

Bienvenue chez Profel !

Profel est fort de plus de 75 ans d'expérience en matière de fabrication de portes, de châssis et de fenêtres coulissantes. Nous plaçons chaque année environ 150000 portes et châssis dans 30000 foyers et sommes donc l'un des pionniers en la matière en Belgique. En plus d'offrir des solutions tout-en-un parfaitement adaptées à vos projets de construction et de rénovation, notre engagement fort envers nos clients est notre force. Cela signifie que nous réfléchissons avec vous et que nous utilisons notre expérience pour prendre les meilleures décisions avec vous. PVC, bois ou aluminium, les possibilités ne manquent pas chez Profel. Nos experts sont là pour vous aider à faire le bon choix.

Besoin aussi d'installer une grille de ventilation, une moustiquaire ou encore des volets compatibles avec vos portes et châssis ? Là aussi nous répondons présents ! De la matière première au produit fini, nous concevons tout nous-mêmes et mettons tout en œuvre pour vous offrir une solution sur-mesure. Opter pour Profel, c'est opter pour des portes et des châssis d'une qualité exceptionnelle. Enfin, vous pourrez toujours compter sur un service de vente et après-vente irréprochables, et ça, nous vous en faisons la promesse.

Pour en savoir plus sur nous : **profel.be**.

Jacky Umans
Technical Product
Specialist

01

p. 04

Quand le classique se mêle à la modernité

Qui vous a dit qu'il était impossible de mêler le classique à la modernité ? Les châssis de cette habitation incarnent le mariage parfait de deux époques différentes : d'une part, le charme d'une maison de près de 60 ans d'âge, de l'autre, le confort des maisons de nos jours.

02

p. 08

Contraste de couleur épuré et minimaliste

Une maison blanchie et une porte de garage noire subtile qui occupe la majeure partie de la façade.

03

p. 12

Quels sont les critères essentiels à vos yeux ?

Vous avez déjà une idée du style de châssis que vous voulez ? Super, mais lorsque vous choisissez de nouveaux châssis, il convient aussi de tenir compte des caractéristiques essentielles du produit concerné.

04

p. 20

Faites un choix parmi nos possibilités

Vous avez une idée claire du style de châssis que vous souhaitez installer et savez déjà à quels critères importants vous référez ? Chez Profel, nous avons certainement tout ce qu'il vous faut !

05

p. 38

Notre qualité, notre service

Vous voulez savoir ce qui nous démarque ? Notre méthode de travail, gage de qualité et de service supérieurs, y compris après votre achat.

Type de logement : Maison rénovée
Produit: RECTO Stratolo

Quand le classique se mêle à la modernité

Qui vous a dit qu'il était impossible de mêler le classique à la modernité ? Les châssis de cette habitation incarnent le mariage parfait de deux époques différentes : d'une part, le charme d'une maison de près de 60 ans d'âge, de l'autre, le confort des maisons de nos jours.

01

Kris et Katrien ont déniché la maison de leur rêve dans un quartier paisible du Limbourg. Leur propriété ? Une charmante maison individuelle située dans une impasse. Le bois qui délimite le jardin offre d'ailleurs un rendu encore plus idyllique. Katrien revient sur sa découverte : « La maison était vide depuis deux ans lorsque nous y sommes entrés pour la première fois. Nous avons tout de suite remarqué que la menuiserie extérieure des portes et des fenêtres à simple vitrage était en piteux état. »

Une rénovation d'envergure s'est alors imposée. Le bâtiment a complètement été mis à nu, le toit a été isolé et les fenêtres extérieures complètement remplacées. Kris et Katrien n'avaient qu'un seul mot d'ordre : mêler le confort à l'esthétique. « Nous voulions installer de jolies fenêtres capables d'offrir également une bonne isolation acoustique, puisqu'une voie ferrée traverse le quartier à quelques pâtés de maisons.

« Nous voulions conserver le caractère classique de la maison, mais aussi lui apporter une touche contemporaine. »

Un aspect acier

Les châssis d'origine ont été subdivisés en petits carrés. « Je voulais absolument éviter qu'on ait la sensation d'être derrière des barreaux », a déclaré Katrien. « Nous avons donc eu l'intention de conserver l'apparence classique de la maison tout en y apportant une pointe de modernité. C'est alors que nous avons été conquis par les fenêtres Stratolo de Profel. Les profilés extrafins confèrent un aspect acier et satisfont amplement aux attentes actuelles en matière d'isolation thermique et sonore. C'est joli, et c'est pratique ! »

Du travail sur mesure

Kris et Katrien se sont entretenus avec leur architecte pour trouver la disposition idéale de leurs châssis. La face avant de la maison a conservé son style classique, notamment grâce aux petites fenêtres présentes dans le vasistas. Les parties latérales et arrière, quant à elles, disposent de petites fenêtres basses et d'une tout autre répartition.

Adieu les nuisances sonores

Kris et Katrien se remémorent avec le sourire l'installation de leur châssis. « Tout a été fait en deux jours. L'installateur a démonté les vieux châssis, les a pris avec lui, et a parfaitement bien installé les nouveaux. Même si la maison est ancienne et que ses murs ne sont pas droits partout, les fentes visibles ont été recouvertes de lattes pour obtenir un résultat homogène. » Qu'en est-il des bruits de train que vous entendiez ? « Grâce à nos nouveaux châssis, nous n'entendons plus aucun train de voyageurs passer. Dans certains cas, on entend le bruit des trains de marchandises, mais ceci ne vaut que lorsqu'il fait très calme. Résultat : nous sommes extrêmement satisfaits de l'isolation acoustique de nos châssis. »

En manque d'idées ?

Faites le plein d'inspiration sur
go.profel.be/inspiration-alu

« Nous n'entendons plus aucun train de voyageurs passer. Il arrive qu'on entende des bruits de trains de marchandises, certes, mais seulement quand il fait très calme. »

Type de logement :
nouvelle construction
Produit: RECTO Fino

Contraste de couleur épuré et minimaliste

Une maison blanchie et une porte de garage noire subtile qui occupe la majeure partie de la façade

02

Des fenêtres allongées tant horizontalement que verticalement qui ne passent pas inaperçues. Le pignon de cette nouvelle construction de la commune de Lede trahit l'amour des riverains pour l'architecture moderne. Dirk et Lucrèce sont les heureux propriétaires de cette maison et vivent ici avec leurs deux fils aux études et leur gentil labrador. L'intérieur de leur habitation vous fait plonger dans un style minimaliste total caractérisé par une abondance de lumière, des tons blanchâtres et un panorama particulièrement prenant.

Une luminosité optimale

« Notre maison se devait d'avoir un aspect à la fois ouvert et serein qui nécessite peu d'entretien », raconte Dirk. « Notre crédo reposait donc sur la qualité de la luminosité. La façade arrière est uniquement composée de grandes fenêtres qui offrent presque une vue panoramique sur le jardin. Nous avons conçu dans notre chambre principale une fenêtre d'appoint spéciale qui donne une touche supplémentaire au mur latéral. Nous n'avions qu'une seule image en tête pour notre maison : disposer de châssis au design moderne et épuré. »

La symbiose parfaite

La solution pour concrétiser ce qu'ils ont imaginé ? Les châssis de la gamme RECTO avec ouvrant FINO bien sûr ! Ces fenêtres en aluminium de couleur noire renforcent le caractère épuré de la maison et contrastent parfaitement bien avec le blanc qui en ressort. « Nous cherchions un produit de qualité, qui plus est, durable et facile d'entretien. En optant pour des fenêtres en aluminium de Profel, on a eu directement tout ce qu'on voulait », ajoute Dirk.

Un service exceptionnel du début à la fin

La relation à long terme avec l'installateur a été pour nous la cerise sur le gâteau. Dès que nous avions un léger problème d'ajustement de nos châssis, tout était réglé professionnellement en un tour de main » déclare Dirk. « Nous sommes vraiment contents du service Profel, et ce, que ce soit avant, pendant ou après l'installation de nos châssis. Nous continuons, encore aujourd'hui, à profiter de notre installation, et nos amis et connaissances qui nous ont rendu visite la première fois n'ont pas tardé à nous faire des éloges. »

"Nous sommes vraiment contents du service Profel, et ce, que ce soit avant, pendant ou après l'installation."

En manque d'idées ?

Faites le plein d'inspiration sur **go.profel.be/inspiration-alu**

“Nous cherchions un produit de qualité, qui plus est, durable et facile d’entretien.”

Porte coulissante
FUMOSLIDE

03

Quels sont les critères essentiels à vos yeux ?

Vous avez déjà une idée du style de châssis que vous voulez ? Super, mais lorsque vous choisissez de nouveaux châssis, il convient aussi de tenir compte des caractéristiques essentielles du produit concerné.

Jacky Umans, spécialiste produit, et Ronny Kelchtermans, gestionnaire de production aluminium, vous dévoilent les cinq facteurs qui vous aideront assurément à faire votre choix.

1. Optez pour une apparence qui vous convient

Ronny Kelchtermans explique : « Grâce aux châssis en aluminium, vous pouvez partir dans tous les sens : toutes les formes et toutes les couleurs sont disponibles, et ce, quel que soit le style voulu. Vous pouvez par exemple assortir vos châssis avec votre intérieur en variant la couleur de vos châssis intérieurs et extérieurs. Nos châssis en aluminium sont disponibles dans des couleurs développées exclusivement par Profel, mais aussi dans toutes les autres couleurs existantes. Les poudres colorées que nous produisons profitent d'une grande résistance et empêchent le vernis de craqueler avec le temps. Les poignées et charnières visibles sont toujours fournies dans la même couleur que celle de la fenêtre ou de la porte. Pour les fenêtres, nous utilisons des charnières invisibles en standard. »

Poignée de porte dans une couleur assortie

Finition de peinture mate (à gauche), et finition de peinture rugueuse (à droite)

«Profel ne s'arrête pas là et exauce vos vœux en vous offrant une finition de peinture laquée mate, rugueuse ou brillante», précise Jacky Umans. «Nos moulures ou croisillons offrent à vos châssis une touche personnelle supplémentaire. Vous pouvez aussi compter sur nous les yeux fermés pour traiter les vitres de vos fenêtres, de vos fenêtres coulissantes et de vos portes.»

Grâce à l'aluminium, l'impossible n'existe plus. « Le faux cintrage est une technique unique de Profel. La fenêtre suit la forme de la brique à l'extérieur tout en étant parfaitement droite à l'intérieur.», ajoute Jacky. (voir page 14)

Ronny renchérit : «Profel ne vous propose pas seulement un choix infini de couleurs. Vous disposez aussi de toutes les solutions envisageables en matière de vitrage. Par exemple le verre sablé, le verre teinté ou le verre miroir. Vous pouvez également choisir un verre isolant, anti-effraction ou à contrôle solaire.»

Découvrez toutes nos couleurs possibles et nos offres en matière de vitrage :
go.profel.be/telechargements

Croisillons sur le vitrage

Vitrage sablé

Faux cintrage extérieur

Faux cintrage intérieur

Assemblage des angles

1. **Bride supplémentaire en acier inoxydable**
   Assure le renforcement et la stabilité dimensionnelle du châssis.
2. **Clames multiples poinçonnées extrudées**
   Offre une stabilité optimale dans les chambres intérieures et extérieures.
3. **Joint d'étanchéité supplémentaire**
   Améliore l'étanchéité à l'air des carreau

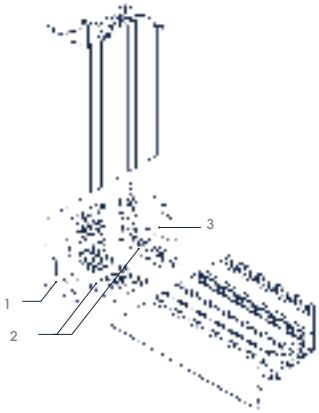

1. **Joints périphériques***
2. **Coupure thermique**
   Coupure thermique extrêmement stable qui garantit une isolation et une stabilité supplémentaire.
3. **Drainage invisible**
   Ce système empêche l'eau de pluie et l'eau de nettoyage de s'infiltrer lorsque la fenêtre est oscillo-battante, et draine discrètement l'eau par en dessous de sorte qu'il n'y ait aucun ruissellement visible.

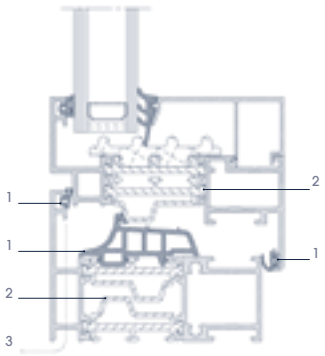

*Le joint extérieur empêche le vent, l'eau et la poussière d'entrer. Le joint central protège la quincaillerie. Le joint intérieur assure une isolation acoustique supplémentaire de -3 dB.

2. La technicité derrière vos châssis

Le spécialiste produit de Profel ajoute : "La stabilité est l'une des plus grandes forces de l'aluminium. Ce matériau est ce qu'il y a de mieux pour les châssis des grandes fenêtres et se prête aussi parfaitement aux fenêtres fines et légères. Nos fenêtres en aluminium sont un chef-d'œuvre technique absolu : le système à trois chambres garantit la solidité, tandis que le triple joint périphérique insonorise les fenêtres tout en empêchant l'eau, la saleté, le froid et le vent de pénétrer."

Chez Profel, vous avez la possibilité de choisir différentes conceptions techniques telles que des châssis oscillo-battants ou encore des châssis basculants ou pivotants, et déterminez vous-même la forme que vous souhaitez installer (droite, penchée ou circulaire).

Poignée avec serrure

"L' aluminium est un matériau particulièrement approprié aux logements quasi zéro énergie (Q-ZEN). "

3. Pourquoi le le coefficient d'isolation thermique est-il aussi important ?

Outre les aspects visuel et technique, l'isolation thermique vaut aussi son pesant d'or de nos jours. Le gestionnaire de production aluminium déclare : "Le coefficient d'isolation thermique de nos châssis en aluminium s'élève à 0,71 W/m2 K. Plus cette valeur est faible, meilleure est votre isolation. L'aluminium est un matériau particulièrement approprié aux logements quasi zéro énergie (Q-ZEN)."

4. Des châssis d'une longue durée de vie

Jacky affirme : "L'aluminium a le mérite de ne pas rouiller. Vous n'avez pas besoin d'effectuer de longs travaux d'entretien, puisque deux à trois nettoyages par an suffisent. Les châssis en aluminium ont une durée de vie plus longue et sont également 100 % recyclables. Un détail non sans importance : tous les châssis Profel sont produits en Belgique. Résultat ? Des économies en matière de transport et donc une empreinte écologique moindre."

"Vous ne devez par ailleurs jamais repeindre vos châssis en aluminium Profel", ajoute Ronny. "Ceci, nous le devons à notre triple protection composée de métal de base primaire, de préanodisation et de poudres de classe 2. Autrement dit, nous travaillons uniquement avec de l'aluminium pur que nous prétraitons avant de le laquer avec une poudre de qualité supérieure. Notre principe de triple protection assure ainsi une qualité et une finition optimales ainsi qu'une longue durée de vie. Notre phase de coloration s'effectue d'ailleurs toujours sous la supervision d'un organisme de contrôle externe, lequel est chargé de nous délivrer les fameux certificats Qualicoat et Qualanod."

"Les châssis en aluminium ont une durée de vie plus longue et sont également 100 % recyclables"

5. Ne laissez aucune chance aux cambrioleurs

"Nos châssis et nos portes en aluminium sont par défaut ultrasécurisés", conclut Jacky. "Cela dit, rien n'empêche d'ajouter une option antieffraction si vous le souhaitez. Pour couronner le tout, vous pouvez également opter pour un pack sécurité et choisir comme option un vitrage antieffraction, voire des alarmes de contact."

04

Faites votre choix parmi nos possibilités

Vous avez une idée claire du style de châssis que vous souhaitez installer et savez déjà à quels critères importants vous référez ? Chez Profel, nous avons certainement tout ce qu'il vous faut !

Que vous soyez branché(e) dans l'air du temps ou que vous ayez encore un brin de nostalgie en vous, nos portes et châssis ont tout pour vous séduire. À vous de choisir, et à nous de faire le reste.

Comme nous accordons autant d'importance que vous à l'esthétique, la quincaillerie visible, à l'instar des charnières ou des poignées de nos châssis en aluminium, est disponible de la même couleur que la menuiserie. Mais ce n'est pas tout : vous pouvez miser sur la discrétion en optant pour des charnières dissimulées.

Envie de découvrir toutes les autres options ? C'est parti !

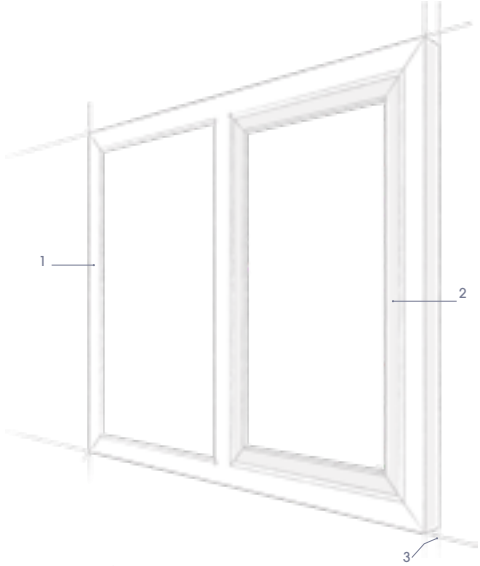

1. **Cadre/dormant**
   la partie fixe d'une fenêtre.
2. **Ouvrant**
   la partie amovible qui peut s'ouvrir ou se fermer.
3. **Profondeur**
   la profondeur d'encastrement du cadre de la fenêtre mesurée de l'intérieur vers l'extérieur.

©Hendrik Biegs

Un design plat et épuré

Vous reconnaîtrez immédiatement nos châssis RECTO à leur forme droite. En combinaison avec un ouvrant Fino ou Finolo, vous obtiendrez un châssis parfaitement homogène formé d'une seule ligne avec le dormant et profiterez ainsi d'un aspect à la fois moderne et minimaliste.

Vous préférez un ensemble ultra-mince ? Découvrez alors le RECTO Finolo avec une hauteur de vue de seulement 65,5 mm et un ouvrant visible de seulement 18,5 mm, ce qui justifie amplement l'appellation « ultra-mince ». Pour les amateurs, les dormants RECTOBLOC ou PAGOBLOC plus profonds ajoutent une dimension supplémentaire à vos châssis.

- Idéal pour un logement quasi zéro énergie (Q-ZEN).
- Coefficient d'isolation thermique élevé allant jusqu'à une valeur U de 0,73 W/m² K.
- Le dormant RECTO en combinaison avec l'ouvrant Fino ou Finolo est disponible dans une profondeur de 80 mm.

RECTO 80 Finolo
Ultra-mince

RECTO 80 Fino

RECTOBLOC 106 Finolo
Ouvrant ultra-mince
Dormant plus profond

PAGOBLOC 133 Fino
Ouvrant épuré
Dormant plus profond

- Le dormant RECTOBLOC en combinaison avec l'ouvrant Finolo est disponible dans une profondeur de 106 mm.
- Le dormant PAGOBLOC en combinaison avec l'ouvrant Fino est disponible dans une profondeur de 133 mm.
- Triple vitrage possible.

En manque d'idées ?

Faites le plein d'inspiration sur
go.profel.be/inspiration-alu-fino-finolo

Découvrez la fiche-produit

Sur **go.profel.be/produit-alu-fino-finolo**

Lignes épurées, élégance intemporelle

Le dormant RECTO se distingue par ses angles droits et son design épuré – parfait pour ceux qui apprécient un look moderne et sobre. L'ouvrant Primo renforce cette ligne claire et crée un ensemble élégant et harmonieux. Un véritable passe-partout, qui s'intègre facilement à tous les styles architecturaux.

Vous préférez une esthétique ultra-mince ? Optez alors pour la série droite RECTO avec l'ouvrant Primolo. Avec une hauteur de vue de seulement 65,5 mm et un ouvrant visible de 18,5 mm, l'appellation ultra-mince est plus que méritée.

Envie de mettre vos fenêtres encore plus en valeur ? C'est possible avec le dormant extra-profond PAGOBLOC en combinaison avec l'ouvrant Primo, ou le dormant RECTOBLOC en combinaison avec l'ouvrant Primolo.

RECTO 80 Primolo
Ultra-mince

RECTO 80 Primo

RECTOBLOC 106 Primolo
Ouvrant ulta-mince
Dormant plus profaud

PAGOBLOC 133 Primo

- Idéal pour un logement quasi zéro énergie (Q-ZEN).
- Coefficient d' isolation thermique élevé allant jusqu'à une valeur U de 0,73 W/m²K.
- Le dormant RECTO en combinaison avec l'ouvrant Primo ou Primolo est disponible dans une profondeur de 80 mm.
- Le dormant PAGOBLOC en combinaison avec l'ouvrant Primo est disponible dans une profondeur de 133 mm.
- Le dormant RECTOBLOC en combinaison avec l'ouvrant Primolo est disponible dans une profondeur de 106 mm.
- Triple vitrage possible.

En manque d'idées?

Faites le plein d'inspiration sur
go.profel.be/inspiration-alu-primo-primolo

Découvrez la fiche-produit

Sur **go.profel.be/produit-alu-primo-primolo**

6

‘Moins il y a, mieux c’est’

Notre gamme de cadres RECTO aux angles fins à 90° possède un ouvrant Inviso invisible. Résultat ? Votre fenêtre est extrêmement épurée.

- Aucune différence entre les parties fixes et ouvrantes
- Idéal pour un logement Q-ZEN.
- Coefficient d’isolation thermique élevé allant jusqu’à une valeur U de 0,75 W/m² K.
- Disponible dans une profondeur de 80 mm
- Triple vitrage possible.

RECTO 80 Inviso

En manque d’idées ?

Faites le plein d’inspiration sur
go.profel.be/inspiration-alu-inviso

Découvrez la fiche-produit

Sur **go.profel.be/produit-alu-inviso**

L'atmosphère d'il fut un temps

Comme son nom l'indique, la gamme RECTO avec ouvrant Rétro plonge votre maison le temps d'un instant dans le passé. Pour ce faire, nous avons dû, bien évidemment, employer les dernières techniques en date. Leurs formes et leur construction rappellent un tout autre temps et offrent aux châssis un côté chic traditionnel.

Grâce à sa profondeur et à sa robustesse, le cadre PAGOBLOC fera ressortir vos fenêtres plus que vous ne l'imaginez.

- Coefficient d'isolation thermique élevé allant jusqu'à une valeur U de 0,74 W/m² K.
- Le cadre RECTO est disponible dans une profondeur de 80 mm.
- Le cadre PAGOBLOC existe dans une profondeur de 133 mm.
- Triple vitrage possible.

RECTO 80 Recto

PAGOBLOC 133 Retro

En manque d'idées?
Faites le plein d'inspiration sur
go.profel.be/inspiration-alu-retro

Découvrez la fiche-produit
Sur **go.profel.be/produit-alu-retro**

Un style raffiné avec le caractère de l'acier

La gamme de cadres RECTO avec ouvrant Stratolo est l'incarnation parfaite d'une fenêtre en acier authentique. Élégants, épurés et extrêmement fins, ces cadres aux croisillons de forme trapézoïdale confèrent un aspect comparable à l'acier. De quoi en être donc galvanisé.

Vos châssis en jettent encore plus lorsque vous optez pour le cadre approfondi RECTOBLOC.

- Idéal pour les logements Q-ZEN.
- Coefficient d'isolation thermique élevé allant jusqu'à une valeur U de 0,73 W/m² K.
- Le cadre RECTO est disponible dans une profondeur de 80 mm.
- Le cadre RECTOBLOC est disponible dans une profondeur de 106 mm.
- Triple vitrage possible.

RECTO 80 Stratolo

RECTOBLOC 106 Stratolo

En manque d'idées?

Faites le plein d'inspiration sur
go.profel.be/inspiration-alu-stratolo

Découvrez la fiche-produit

Sur **go.profel.be/produit-alu-stratolo**

Incroyablement luxueux

Le cadre RECTO et les coins biseautés de l'ouvrant Strato rendent hommage à la fenêtre classique du siècle dernier. Les profilés biseautés imitent d'ailleurs le mastic des anciennes fenêtres et offrent une finesse et un joli rendu dans son ensemble. Pour offrir un côté majestueux et luxueux encore plus prononcé, vous pouvez choisir parmi nos garnitures ornementales Renaissance et parachever vos châssis avec des cloisons biseautées. Vous voulez encore plus mettre vos fenêtres en valeur ? Choisissez alors le cadre ultraprofond PAGOBLOC.

- Coefficient d'isolation thermique élevé allant jusqu'à une valeur U de 0,74 W/m² K.
- Le cadre RECTO est disponible dans une profondeur de 80 mm.
- Le cadre PAGOBLOC existe dans une profondeur de 133 mm.
- Triple vitrage possible.
- Garnitures ornementales Renaissance en option.

RECTO 80 Strato

PAGOBLOC 133 Strato

En manque d'idées ?

Faites le plein d'inspiration sur
go.profel.be/inspiration-alu-strato

Découvrez la fiche-produit

Sur **go.profel.be/produit-alu-strato**

Fenêtre RECTO Strato avec ornements de la Renaissance

Ultra-mince

A la recherche d'un style raffiné et élégant pour votre maison ? Découvrez les ouvrants de fenêtre Primolo, Finolo, Stratolo et Inviso. Avec leur aspect ultra-mince, ils trouvent l'équilibre parfait entre le raffinement inégalé et la haute fonctionnalité.

Le profilé d'ouvrant mince sans précédent offre non seulement une belle apparence minimaliste, mais aussi une surface vitrée maximale.

Résultat : plus de lumière naturelle dans la maison.

- Valeur d'isolation thermique élevée, jusqu'à une valeur U de 0,73 W/m²K. Idéal pour une maison quasi neutre en énergie (QNE).
- Le dormant RECTO est disponible en 80 mm de profondeur.
- Vous pouvez combiner les ouvrants Primolo, Finolo et Stratolo avec un dormant RECTOBLOC 106. Cette version plus robuste donne plus d'éclat et de dimension.
- Triple vitrage possible.
- Profilé d'ouvrant ultra-mince : seulement 18,5 mm pour une hauteur de vue du dormant de 47 mm.

RECTO Finolo

RECTOBLOC Primolo

Un design équré et intemporel

RECTO 80 Primolo
Avec ses angles extérieurs équrés, RECTO 80 Primolo est synonyme de polyvalence intemporelle. Son aspect est discret et extrêmement fin. L'ouvrant n'a que 6 millimètres de profondeur par rapport au dormant, ce qui confère une touche subtile et sophistiquée à cette fenêtre à l'aspect puissant.

Découvrez la fiche-produit sur
go.profel.be/produit-alu-ultramince-primolo

Un design plat et épuré

RECTO 80 Finolo
Avec ses formes rectangulaires et toutes ses parties extérieures sur un seul plan, RECTO 80 Finolo incarne la modernité, le minimalisme et l'élégance. Une fenêtre à l'aspect puissant, mais en même temps ultra-mince ? C'est le bon choix.

Découvrez la fiche-produit sur
go.profel.be/produit-alu-ultramince-finolo

Raffinement avec un caractère d' acier

RECTO 80 Stratolo
Une touche de nostalgie, avec tous les atouts contemporains. L'imitation parfaite de l'authentique fenêtre en acier, avec les typiques croisillons trapézoïdaux et un fin biseau qui imite le mastic des fenêtres en acier d'origine. Une belle pièce de design, ce look acier !

Découvrez la fiche-produit sur
go.profel.be/produit-alu-ultramince-stratolo

Avec Primolo, Finolo et Stratolo, vous pouvez également opter pour un dormant RECTOBLOC 106. Cette version plus robuste donne plus d'apparence et de dimension.

Moins, c'est plus

RECTO 80 Inviso
Pour les amateurs de minimalisme épuré. Inviso - un ouvrant invisible, combiné avec les formes droites du dormant RECTO : épuré, puissant, élégant. Aucune différence visible entre la partie fixe et la partie ouvrante. Ce beau design s'intègre parfaitement dans un style architectural intemporel ou moderne.

Découvrez la fiche-produit sur
go.profel.be/produit-alu-ultramince-inviso

Notre qualité, notre service

Vous voulez savoir ce qui nous démarque ? Notre méthode de travail, gage de qualité et de service supérieurs, y compris après votre achat.

05

Chez Profel, vous ne devez jamais lever le petit doigt pour quoi que ce soit, et ça, nous en sommes garants. Nous vous accompagnons du début à la fin afin que vous puissiez choisir judicieusement vos nouveaux châssis.

Tout part déjà de notre showroom. Lorsque vous nous rendez visite et avez des questions à poser ou des suggestions à proposer, nous analysons le tout pour vous prodiguer des conseils objectifs. Nous prenons en compte vos ambitions, vos attentes et votre budget et cherchons la meilleure solution qui s'offre à vous. Nous prenons aussi le temps nécessaire pour réaliser avec vous un devis concret.

Une fois cette étape terminée, nous pouvons enfin nous atteler à la tâche ! Vous êtes en pleine rénovation ? Nous viendrons alors chez vous pour prendre les mesures exactes et évaluerons ensemble les interventions à effectuer afin qu'il n'y ait aucune surprise. Vos fenêtres sont confectionnées sur mesure dans nos ateliers en Belgique. De la matière première au produit prêt à l'emploi, tout le processus de fabrication est entièrement entre nos mains. De cette manière, vous êtes sûr(e) que vos châssis, portes, volets, grilles d'aération et stores seront de qualité irréprochable.

Vos fenêtres sont confectionnées sur mesure dans nos ateliers en Belgique.

Mais nous ne nous arrêtons pas là ! Nos revendeurs Profel assurent une installation et une finition sans encombre. Un travail de qualité, du début à la fin. Nos spécialistes travaillent avec le plus grand soin et respectent vos aménagements et votre vie privée. Nous repartons aussi soigneusement que nous sommes venus, et prenons la peine de tout nettoyer. Si vous avez des questions telles que : « est-ce que je peux rester à la maison quand vous remplacez mes châssis » ; « que faites-vous de mes anciens châssis ? » ; ou encore « que dois-je faire avec mes animaux de compagnie lors de l'installation ? », sachez que nos spécialistes ont la réponse. N'hésitez donc pas à discuter avec eux (et vous pouvez bien sûr rester chez vous pendant notre travail ;)).

Chez Profel, notre savoir-faire est la fierté de notre marque. C'est pourquoi nous faisons preuve de responsabilité même après l'installation. Ce n'est pas parce que nous fournissons une brochure d'entretien pour vos châssis que vous ne pourrez plus jamais compter sur nos services. Que du contraire !!! Que vous ayez, sait-on jamais, une fenêtre oscillo-battante qui couine ou une porte qui grince, nous restons toujours à votre disposition pour vous conseiller et pour résoudre vos problèmes.

Nos fenêtres Profel (et tous nos autres produits) sont marquées CE, ce qui garantit qu'elles sont conformes à la norme européenne imposée en matière de sécurité, de santé, d'environnement et de protection des consommateurs.

Découvrez tous nos certificats de qualité :
go.profel.be/certificats

Avec Profel, vous avez zéro souci à vous faire. C'est une promesse très claire.

Vous pourrez toujours compter sur les services de Profel.

Découvrez tout sur notre méthode de travail
go.profel.be/methode

Trouvez un point de vente Profel près de chez vous :
go.profel.be/installateurs

Découvrez toutes nos possibilités : **go.profel.be/aluminium**

Consultez notre guide de sélection numérique pour obtenir des consels sur mesure :
go.profel.be/guide

Un expert Profel se fera un plaisir de vous en dire davantage sur nos offres !

www.profel.be

©2025 Profel - Tous droits réservés

Profel met tout en œuvre pour garantir la justesse des informations fournies dans cette brochure. Lesdites informations et les visuels qui s'y rapportent ne donnent cependant lieu à aucun droit. Profel décline par ailleurs toute responsabilité pour les éventuelles erreurs qui se seraient glissées dans cette brochure.